gde.pl

BK-600DZL2 UCHWYT MONTAŻOWY TYPU "ZL" DO DRZWI OTWIERANYCH DO WEWNĄTRZ

Kod produktu: **BK-600DZL2**

do montażu zwory EL-600DSL2

OPIS

Uchwyt przeznaczony do montażu zwory na drzwiach otwierających się do wewnątrz.

Wymiary

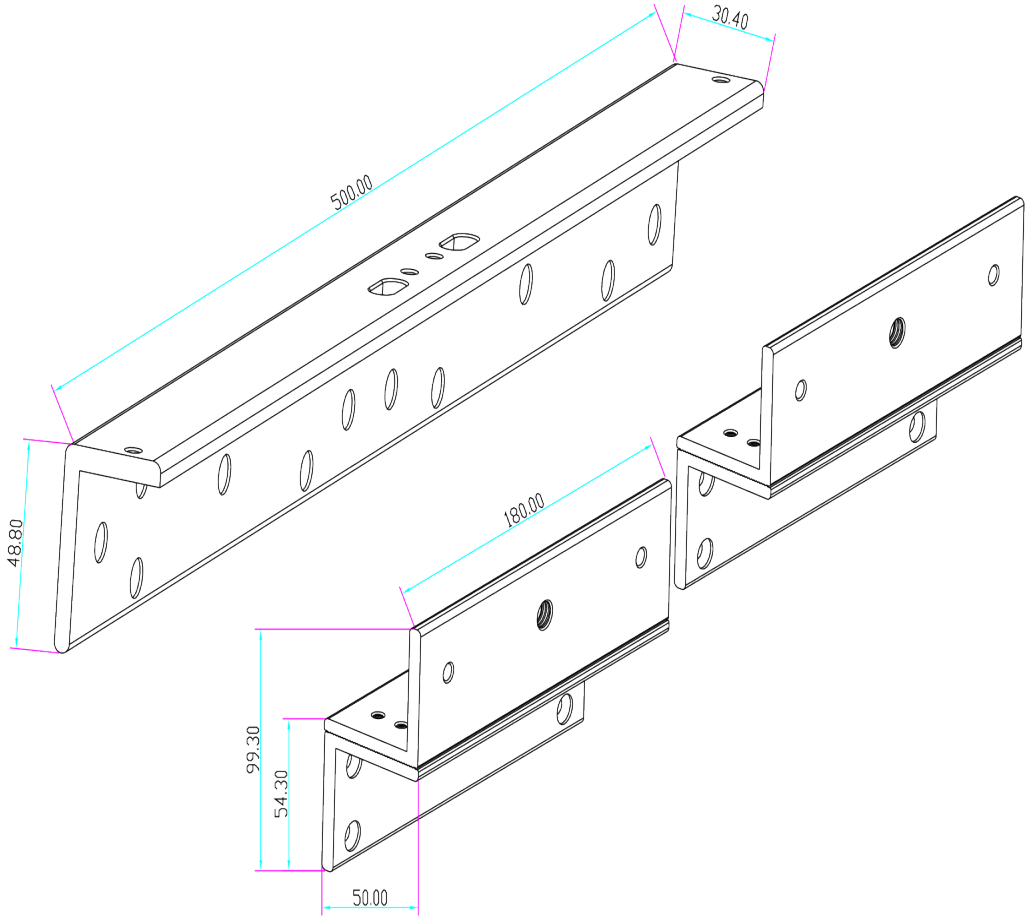

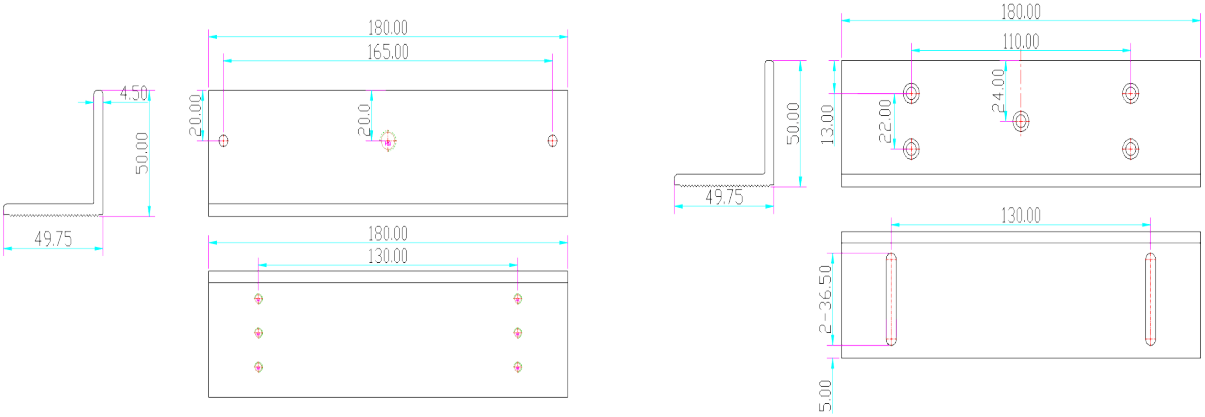
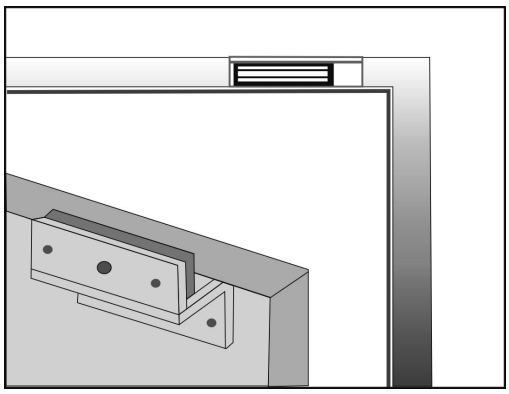
Montaż