gde.pl

# BK-800ZL2 UCHWYT MONTAŻOWY TYPU "ZL" DO DRZWI OTWIERANYCH DO WEWNĄTRZ

Kod produktu: **BK-800ZL2**

do montażu zwory EL-800SL2, EL-800TSL2

## OPIS

Uchwyt przeznaczony do montażu zwory na drzwiach otwierających się do wewnątrz.

**Wymiary**

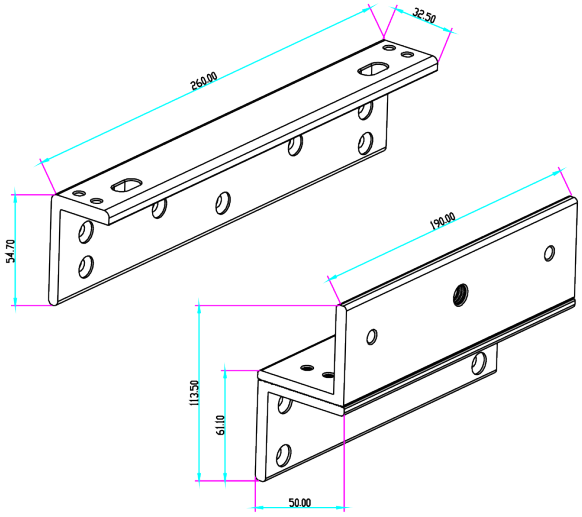


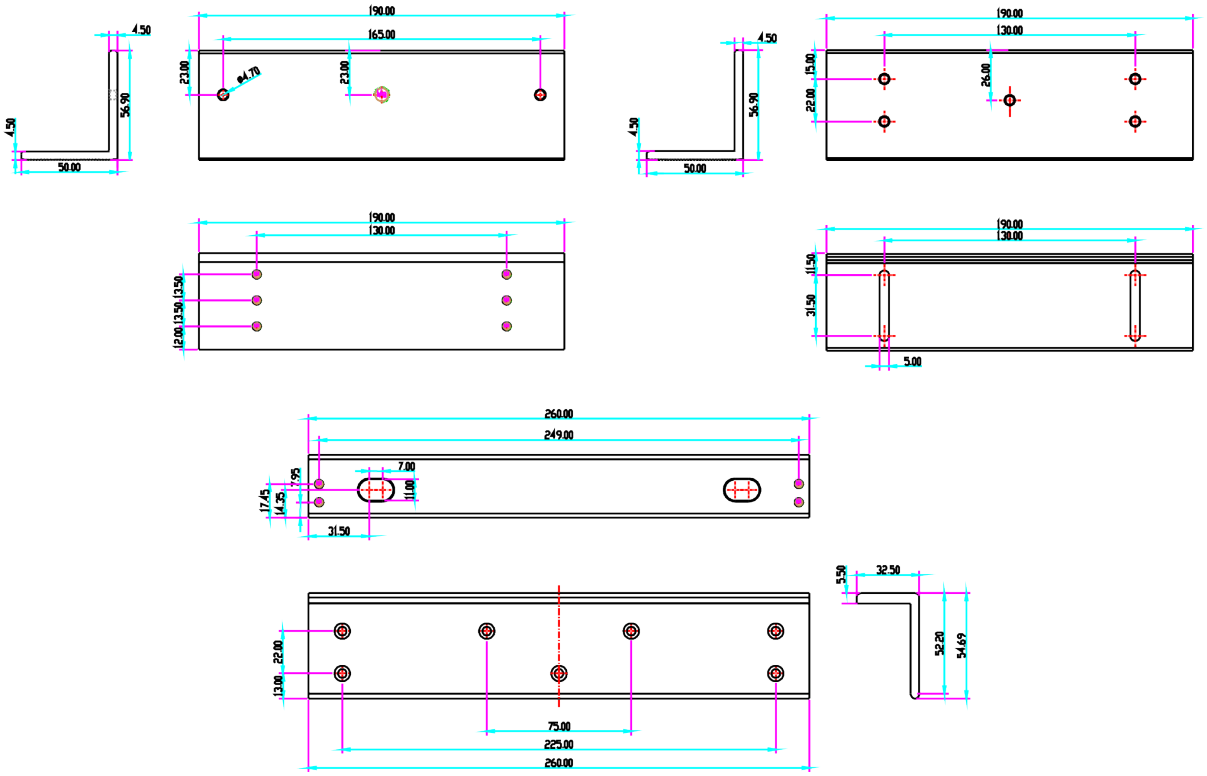

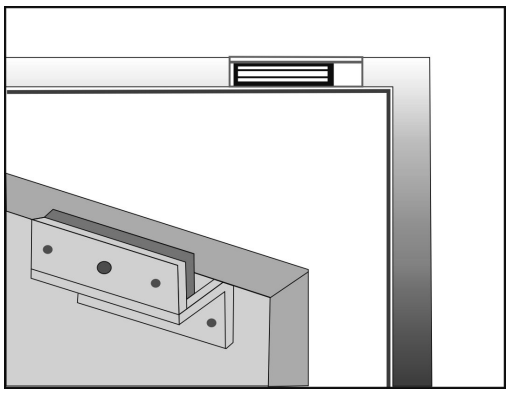
**Montaż**