# BK-1200ZL UCHWYT MONTAŹŁOWY TYPU "ZL" DO DRZWI OTWIERANYCH DO WEWNÄ...TRZ

Kod produktu: **BK-1200ZL**

do montaŹŁu zwory EL-1200SL, EL-1200TSL, EL-1200DSL

## OPIS

**Produkt niedostępny**

Uchwyt przeznaczony do montażu zwory na drzwiach otwierających się do wewnątrz.

### Wymiary

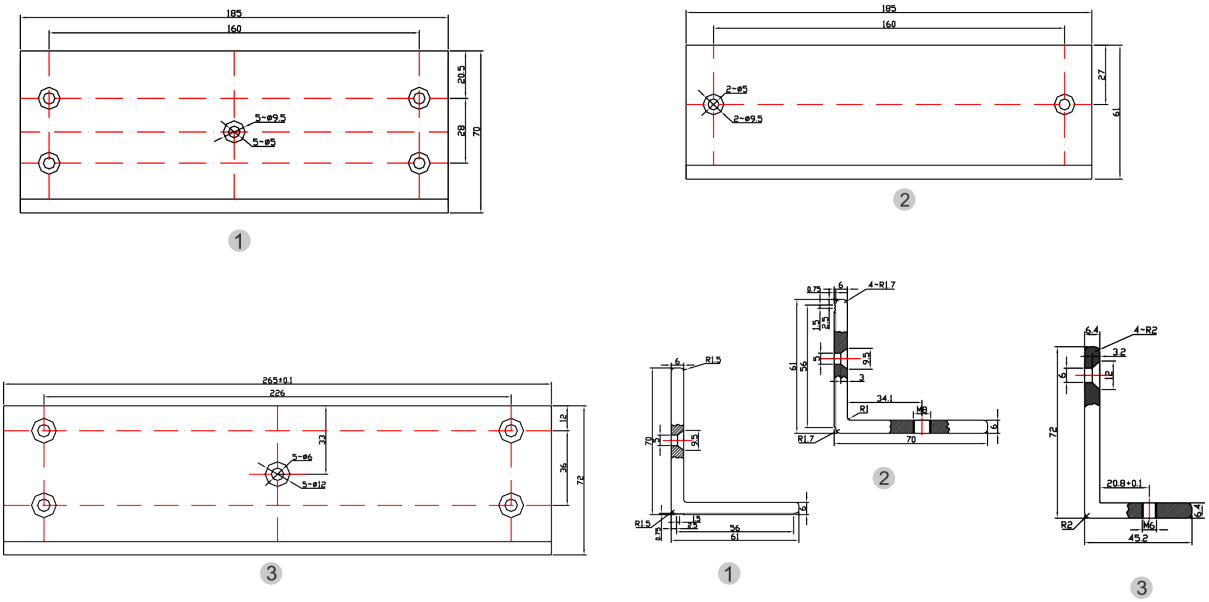

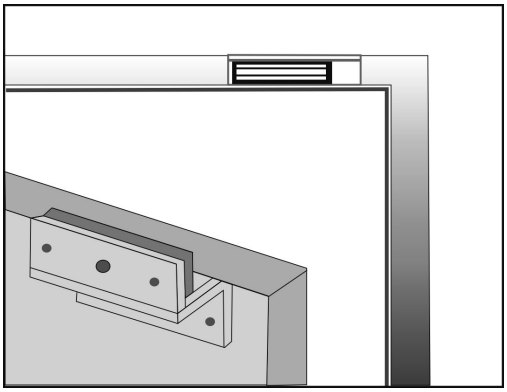
### Montaż