BS16-130F-O BLACHA PŁASKA ELEKTROZACZEPU WĄSKIEGO 130 MM

Kod produktu: **BS16-130F-O**

listwa mocująca do elektrozaczepów wąskich uniwersalnych SCOT

OPIS

Listwa montażowa płaska do elektrozaczepów wąskich SCOT.

Materiał: stal ocynkowana.
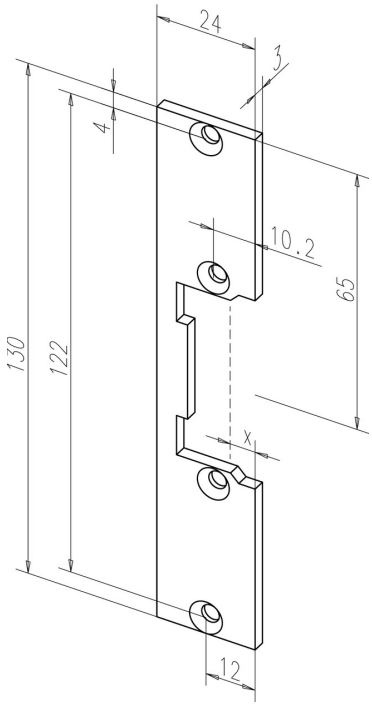
Wymiary listwy montażowej BS-16-130F-O :