COMMAX

Blooming Life
HomeNetwork

INSTRUKCJA MONTAŻU / OBSŁUGI

DYSTRYBUTOR
CCU-OS

CE

Cechy dystrybutora:

- Możliwość podłączenia do 4 paneli zewnętrznych video DRC-OSC
- Możliwość podłączenia do 12 dystrybutorów CCU-BS
- Gniazdo połączeniowe unifonu portierskiego TP-4HM

Opis gniazd dystrybutora

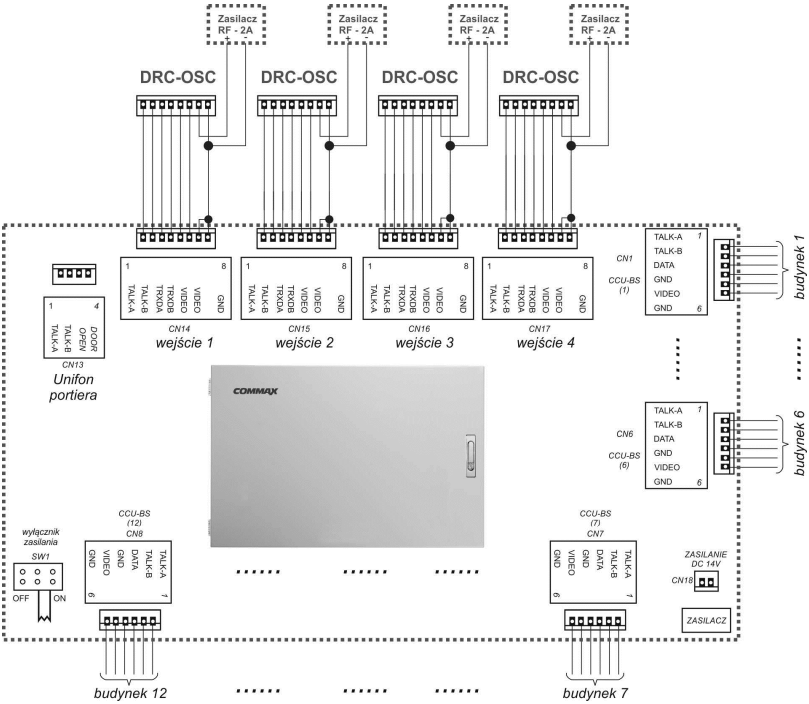

CN1~CN12 - 6-pinowe gniazda do podłączenia dystrybutorów CCU-BS
CN13 - 4-pinowe gniazdo połączeniowe unifonu portierskiego TP-4HM
CN14 - 8-pinowe gniazdo połączeniowe panela wejściowego DRC-OSC (wejście 1)
CN15 - 8-pinowe gniazdo połączeniowe panela wejściowego DRC-OSC (wejście 2)
CN16 - 8-pinowe gniazdo połączeniowe panela wejściowego DRC-OSC (wejście 3)
CN17 - 8-pinowe gniazdo połączeniowe panela wejściowego DRC-OSC (wejście 4)
CN18 – gniazdo zasilacza
CN9 - gniazdo zasilające 24 ~28V 1A (zalecany zasilacz RF-1A)
SW1 - przełącznik ON/OFF
SW2 - przycisk resetu hasła PIN
SW3 – przełącznik wzmocnienia sygnału wideo
HIGH – jeśli odległość pomiędzy CCU-OS a DRC-OSC przekracza 100m
LOW – jeżeli odległość pomiędzy CCU-OS a DRC-OSC nie przekracza 100m

Schemat podłączenia kamery DRC-OSC do dystrybutora CCU-OS

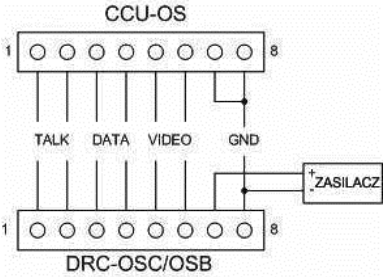

Ustawienie adresu ID dystrybutora CCU-BS
Jeżeli w danym obiekcie zainstalowanych jest kilka dystrybutorów CCU-BS należy w każdym z nich ustawić inny numer ID. W przypadku instalacji w systemie kamery DRC-OSB/OSC i dystrybutora CCU-OS numer ID powinien odpowiadać numerowi budynku w którym jest zainstalowany (numerowi gniazda CN1~CN12 w dystrybutorze CCU-OS).

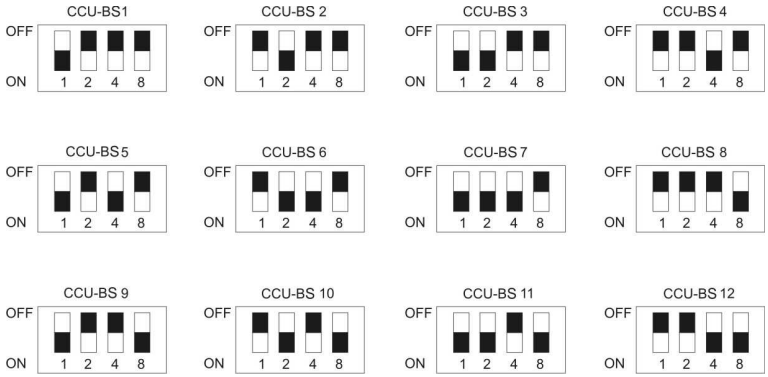

Dystrybutor CCU-OS umożliwia połączenie max. 12 dystrybutorów CCU-BS dlatego w dystrybutorze CCU-BS należy ustawić wartość z zakresu 1-12.

4. Okablowanie

Do połączenia pomiędzy kamerą DRC-OSC a dystrybutorem CCU-OS należy użyć skrętki komputerowej kat. 5e (FTP/UTP). Kamerę DRC-OSC należy połączyć z dystrybutorem wg schematu - błędne podłączenie może uszkodzić urządzenia. Panel z kamerą należy zasilić z oddzielnego zasilacza RF-2A. Panel zewnętrzny posiada cyfrowy identyfikator (ID), który musi być zgodny z numerem gniazda w dystrybutorze CCU-OS do którego został podłączony:

Identyfikator ID panela	Numer gniazda dystrybutora CCU-OS
ID: 1	CN-14 (wejście 1)
ID: 2	CN-15 (wejście 2)
ID: 3	CN-16 (wejście 3)
ID: 4	CN-17 (wejście 4)

Pozbywanie się starych urządzeń elektrycznych

To urządzenie jest oznaczone zgodnie z Ustawą o zużytym sprzęcie elektrycznym i elektronicznym symbolem przekreślonego kontenera na odpady. Takie oznakowanie informuje, że sprzęt ten, po okresie jego użytkowania nie może być umieszczany łącznie z innymi odpadami pochodzącymi z gospodarstwa domowego. Użytkownik jest zobowiązany do oddania go prowadzącym zbieranie zużytego sprzętu elektrycznego i elektronicznego. Prowadzący zbieranie, w tym lokalne punkty zbiórki, sklepy oraz gminne jednostki, tworzą odpowiedni system umożliwiający oddanie tego sprzętu. Właściwe postępowanie ze zużytym sprzętem elektrycznym i elektronicznym przyczynia się do uniknięcia szkodliwych dla zdrowia ludzi i środowiska naturalnego konsekwencji, wynikających z obecności składników niebezpiecznych oraz niewłaściwego składowania i przetwarzania takiego sprzętu.

(TŁUMACZENIE DEKLARACJI ZGODNOŚCI)

DEKLARACJA ZGODNOŚCI

COMMAX®

Wyprodukowane przez:

Nazwa & adres fabryki: COMMAX Co.,Ltd.
513-11 Sangdaewon Dong, Jungwon Gu, Sung, Kyunggi Do
462-120, KOREA

Oświadcza się, że produkty:

Typ produktu: system videodomofonowy serii 480
Model: DRC-MSC, DRC-MSB, DRC-nSC, DRC-nSB, DRC-OSC, DRC-OSB
DR-nSB, DR-nMS, CCU-FS, CCU-BS, CCU-OS
CAV-51M, CAV-51AM, APV-4PM, AP-5HM, TP-2HM, TP-4HM

Spełniają następujące normy:

Safety: EN60065:'1998
EMC: EN55022:'1998+A1:'2001, EN50130-4:'1995+A1:'1998,
EN61000-6-1:'2001, EN61000-6-3:'2001,
EN61000-3-2:'2000, EN61000-3-3:'1995+A1:'2001

Certyfikowane przez:

CE LVD certyfikowane wg EN60065:'98, TUV Rheinland Produkt Safety GmbH,
CE LVD raportowane wg EN60065:'98, KESCO
CE EMC raportowane wg standardów EN, ERI
CE EMC certyfikowane wg standardów EN, TUV Nord Group

Dodatkowe informacje

Niniejszym oświadczamy, że zgodnie z wytycznymi Rady UE są spełnione wszystkie główne wymagania bezpieczeństwa dotyczące następujących dyrektyw:
CE (93/68/EEC), LVD (73/23/EEC), EMC (89/336/EEC)

Osoba odpowiedzialna za sporządzenie deklaracji

J.D. Noh, Director of Manufacturing Plants
25 listopad, 2008, Kyunggi Do, Korea